ARMONIA 90 X
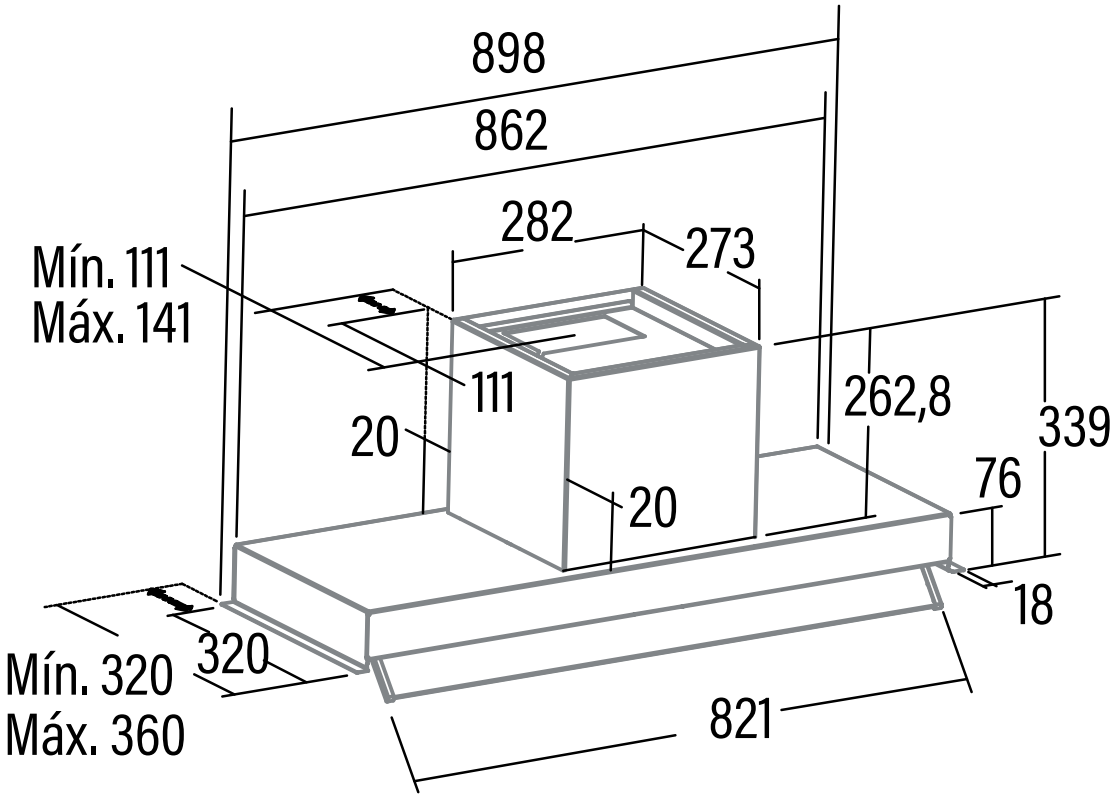
Cod.: **02189307** EAN: **8422248082341**